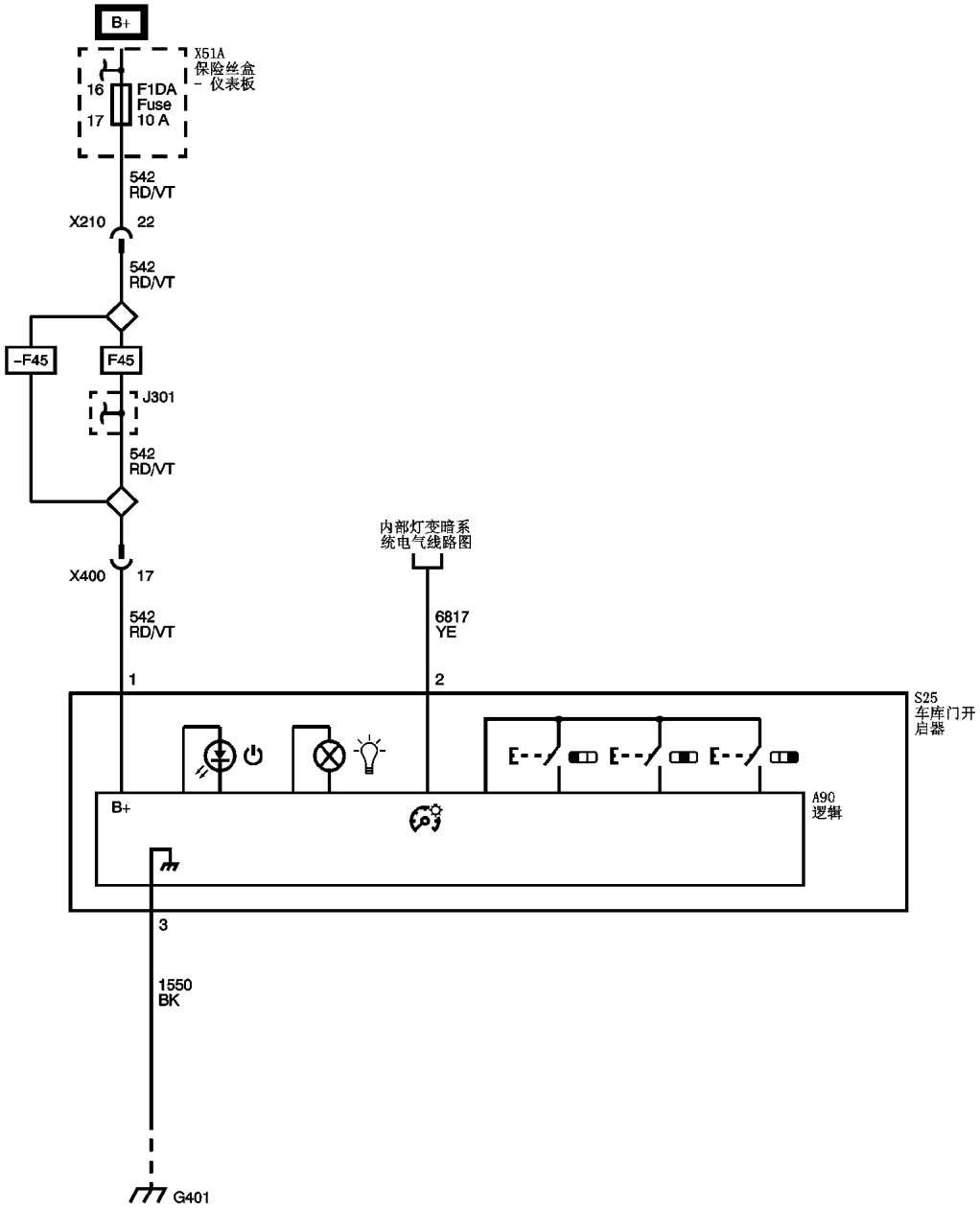
B+
X51A
保险丝盒
- 仪表板
16
F1DA
Fuse
10 A
17
542
RD/VT
X210
22
542
RD/VT
-F45
F45
J301
542
RD/VT
X400
17
542
RD/VT
1
内部灯变暗系
统电气线路图
6817
YE
2
S25
车库门开
启器
B+
A90
逻辑
3
1550
BK
G401